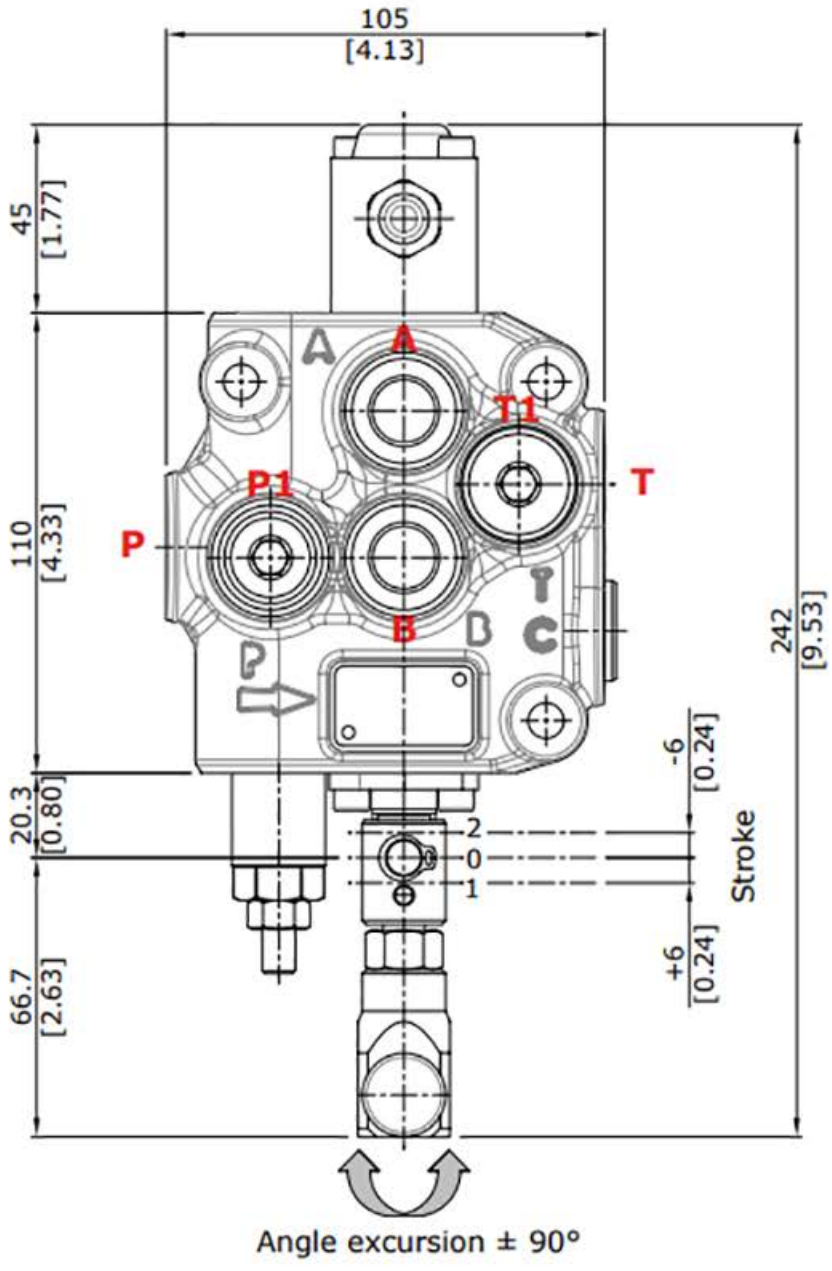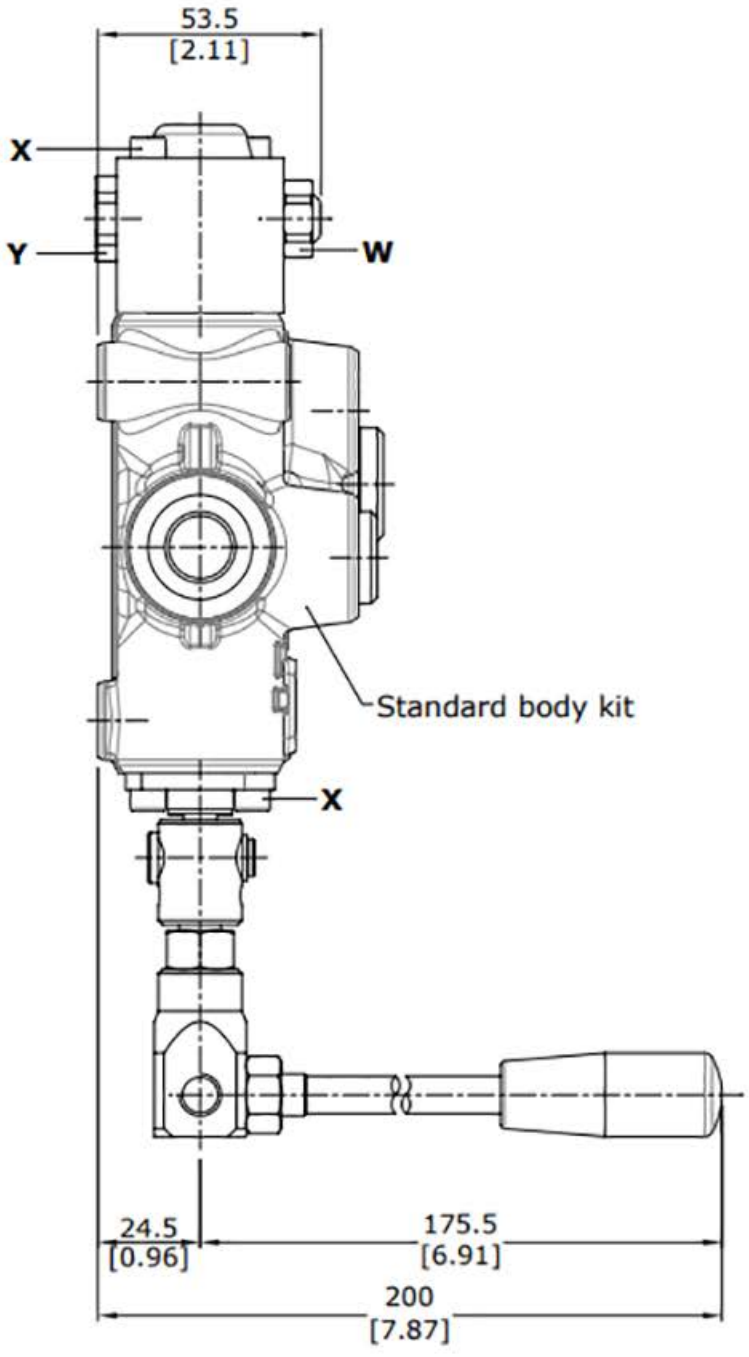R type (30 07 5333)